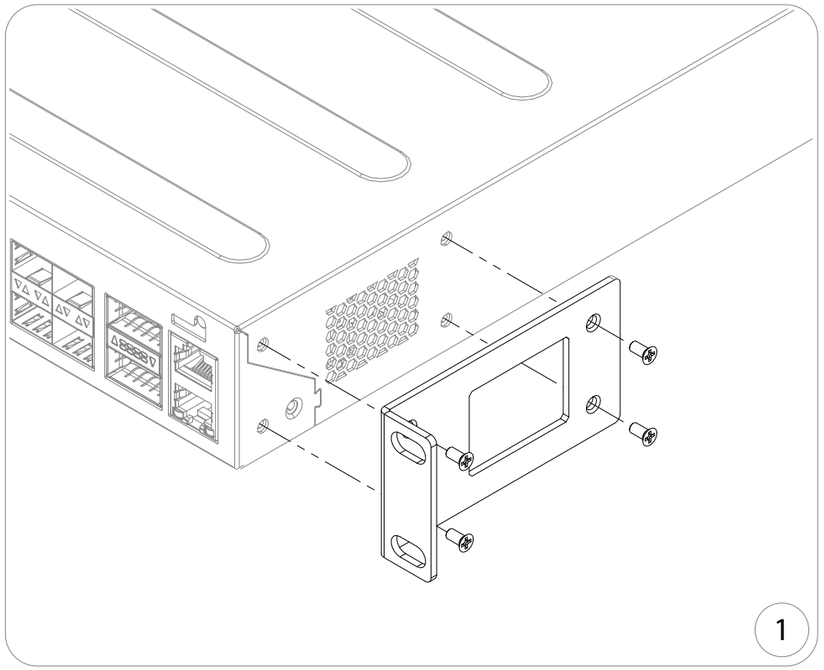
1

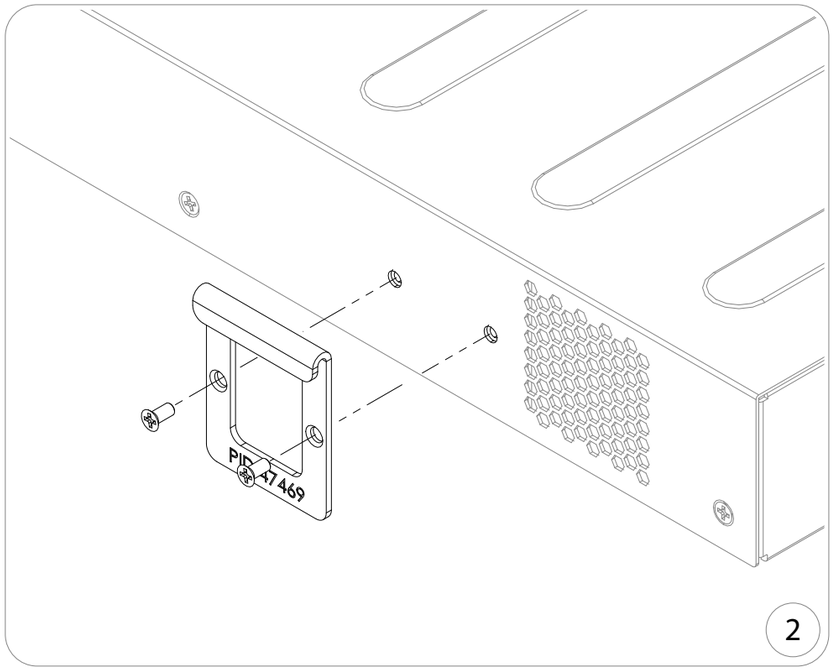
PID 47469
2

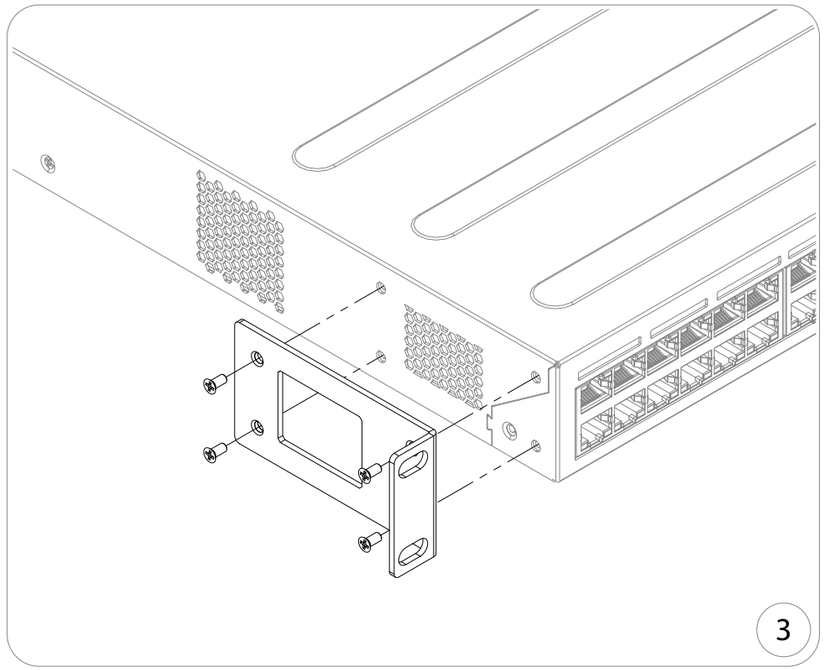
3

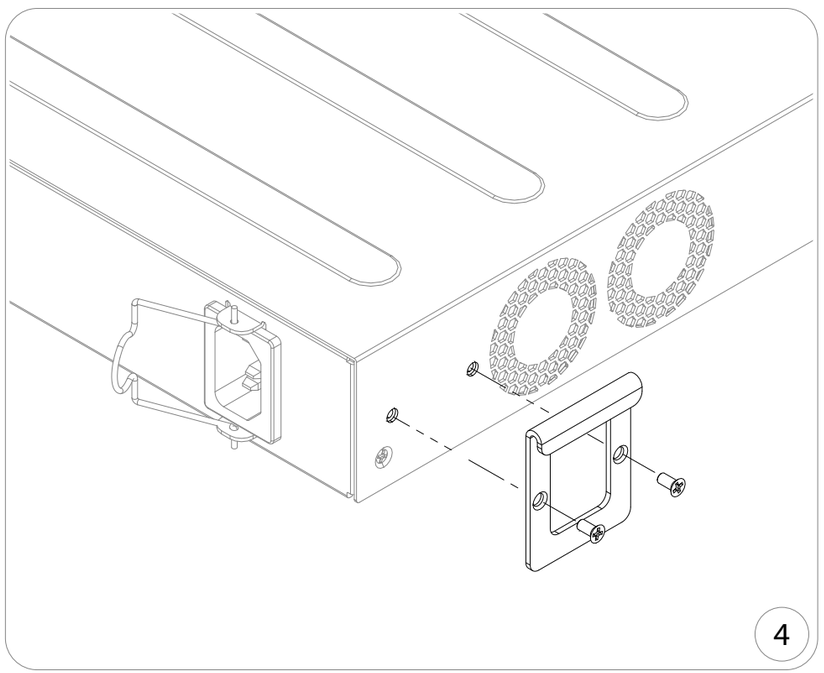
4

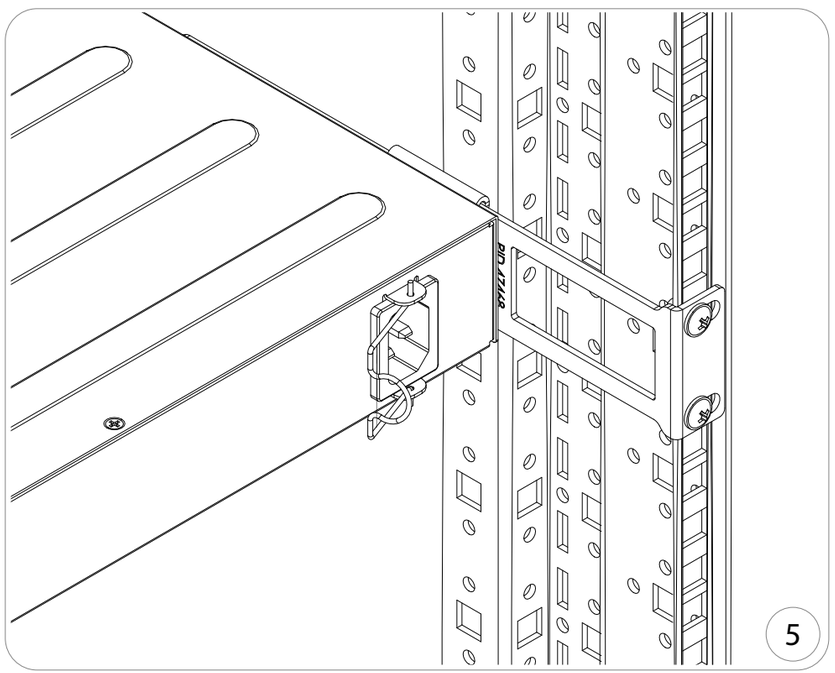
PID 47469
5

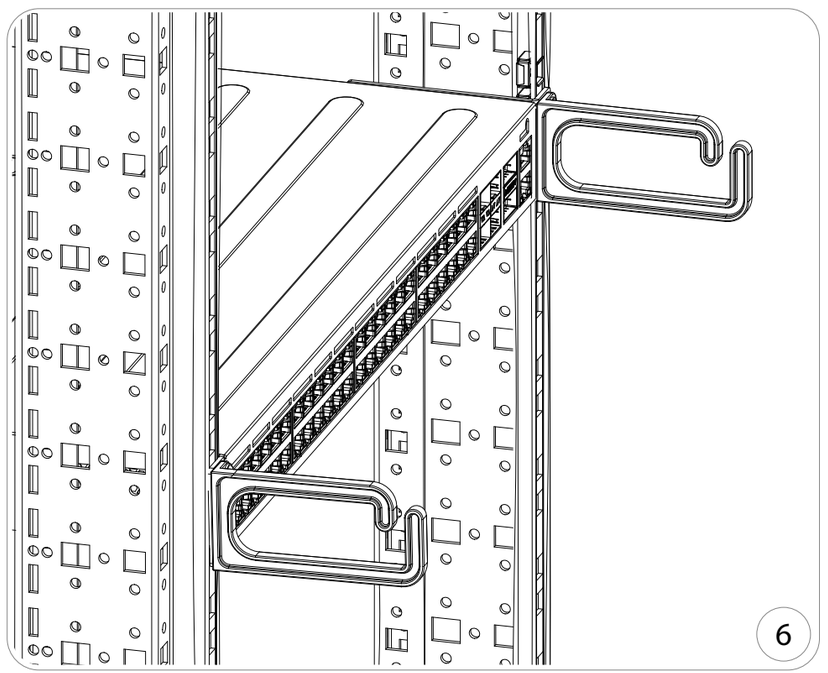
6